Katalógový list

Bezhotovostný/mincový automat na spoplatnenie vstupu na dvoje dvere

PAD 2.3; PAD 2.3 INV

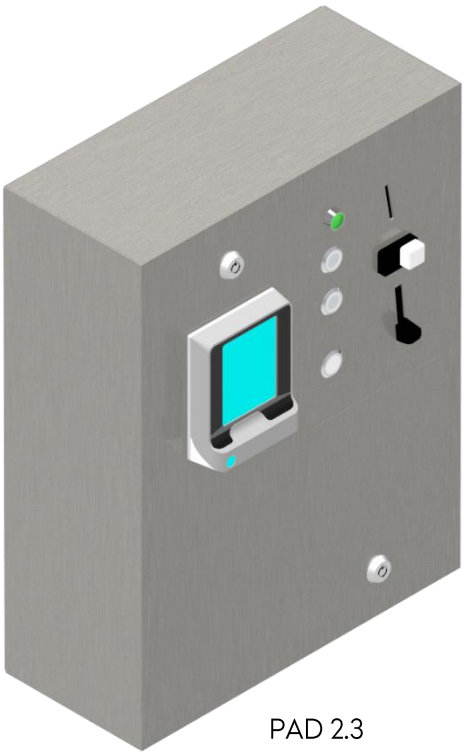

PAD 2.3

Automaty série PAD 2 (ďalej len PAD) slúžia na odblokovanie (odomknutie) dvojich dverí alebo turniketov a umožňujú platbu mincami, bezkontaktné platby alebo mobilné (NFC) platby. Automaty PAD sú vybavené elektronikou s možnosťou pripojenia vzdialenej podpory (za poplatok) s rozšírenými funkciami – napr. zber údajov, prehľady transakcií, grafické výstupy, zasielanie informačných e-mailov, chybových hlásení a iné. Typ platobného terminálu závisí od dohody medzi bankou a používateľom, preto nie je súčasťou dodávky. Platobný terminál si dodáva používateľ. Typovo pripravené pre platobný terminál Ingenico Self 2000. Na plnú funkčnosť je potrebné pripojenie k internetu.

Automat PAD slúži na spoplatnené otváranie vstupných dverí, napr. pri bezobslužnej platbe za WC. Vhodením určenej sumy do automatu alebo platbou kartou sa odblokuje elektrický zámok a dvere možno otvoriť. Pri platbe mincami automat sčítava vhodené mince až do nastavenej hodnoty na povolenie vstupu (aj mince rôznych hodnôt). Automat prijíma dve meny, štandardne Kč a €. Meny nemožno v rámci jednej platby kombinovať. Pri platbe kartou automat prostredníctvom bezkontaktného platobného terminálu odpočíta nastavenú sumu z účtu platiaceho.

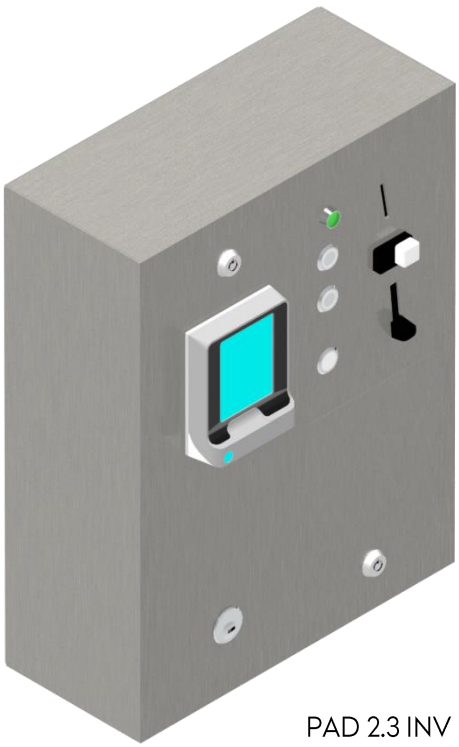

PAD 2.3 INV

Automat dodávame aj vo verzii PAD 2.3 INV, navyše vybavenej eurokľúčom na bezplatný vstup osôb so zdravotným postihnutím.

PAD možno nastaviť do dvoch funkčných režimov:

- bez blokovania dverí – používa sa pri ovládaní spoločného vstupu do sociálnych zariadení; dvere sa otvoria vždy po úhrade sumy
- s blokovaním dverí – používa sa pri ovládaní vstupu do 1 kabínky; pri jej obsadení musí byť vstup zablokovaný.

AZP Brno s.r.o.
U Sýpky 555, CZ-664 61 Rajhradice
tel +420 545 428 911
mob +420 602 570 068
IČ 46973150 | DIČ CZ46973150
KOS v Brně – oddíl C, vložka 7425
e-mail azp@azp.cz
www.azp.cz

Na požiadanie môže byť automat PAD vybavený:

- čítačkou RFID kariet s možnosťou priradenia funkcie RFID kariet – voľný/zamestnanecký vstup, výber hotovosti z pokladnice a uzavretie dávky, možnosť prepnutia do bezplatného režimu

Terminál na platbu platobnými kartami

Prevádzkovateľ terminálu PAD musí so svojou bankou dohodnúť, aký typ platobného terminálu banka podporuje. Typovo je predpripravený pre Ingenico Self 2000. Každá banka podporuje iný typ a pred objednaním treba špecifikovať konkrétny typ platobného terminálu. Na uvedenie automatu do prevádzky je preto nevyhnutné vopred vyjasniť podmienky s bankou prevádzkovateľa. Podľa dodaných podkladov pripravíme automat na inštaláciu platobného terminálu. Terminál si dodá používateľ a doručí ho do sídla AZP. AZP vykoná inštaláciu a uvedenie platobného terminálu do prevádzky s konkrétnym typom automatu série PAD. Následne montážna firma namontuje automat do objektu prevádzkovateľa. Poplatky spojené s prevádzkou terminálu závisia od podmienok jednotlivých bánk a nie sú súčasťou dodávky automatu.

Kompletná dodávka:

- nerezová skriňa
- snímač mincí 1 - 50 Kč a 0,10 - 2 EUR
- elektronika
- schránka na mince,
- príprava na osadenie platobným terminálom pre bankové karty, typ podľa zadania prevádzkovateľa, odporúčaný Ingenico SELF 2000
- pri vyhotovení INV – zámok na eurokľúč na bezplatný vstup osôb so zdravotným postihnutím

Typové vyhotovenia:

- PAD 2.3 Nástenný platobný automat na otváranie dvojich dverí
- PAD 2.3 INV Nástenný platobný automat na otváranie dvojich dverí s eurokľúčom na bezplatný vstup osôb so zdravotným postihnutím

Technické údaje

- Použiteľné mince: 1, 2, 5, 10, 20, 50 Kč, žetóny ZT 2; 0,1, 0,2, 0,5, 1, 2 Euro alebo iné mince podľa požiadaviek zákazníka
- Minimálny kredit 1 Kč alebo 0,1 €
- Maximálny kredit: 500 Kč alebo 25 €
- Čas zopnutia výstupu: 1 ÷ 3600 s
- Napájacie napätie: 12 V, 50 Hz
- Príkon platobného automatu: 5 VA, pri prijímaní mincí 13 VA, pri otváraní dverí 18 VA
- Zaťaženie napäťového výstupu: podľa použitého napájacieho zdroja, max. 3 A.
- Odporúčaný zdroj napätia: ZAC 1/50
- Teplota okolia: -20 ÷ 70°C – nutné chrániť pred dažďom
- Materiál: nerez AISI 304, brúsený povrch.

Požiadavky

1. 4× otvor do steny – Ø 10 - 55. Rozstup otvorov 210×290 mm.
   OHYBNÁ CHRÁNIČKA(-Y), vonkajší priemer MAX. Ø 40 mm – poloha podľa výkresu.

2. napájací kábel 12 V, 50 Hz zo zdroja (ZAC 1/50).
   Ľubovoľná dvojlinka s prierezom vodiča 0,5 - 1 mm2 (napr. CYSY 2 x 0,75).

3. iba v režime „blokovanie dverí“ – 2× pripojenie dverného kontaktu.
   2× ľubovoľná dvojlinka s prierezom vodiča 0,35 - 1 mm2 (napr. 2× V03VH-H 2 x 0,35 rč CYH).

4. 2× kábel medzi automatom a dverným zámkom (prípadne aj magnetickým spínačom).
   2× ľubovoľná dvojlinka s prierezom vodiča 0,35 - 1 mm2 (napr. 2× V03VH-H 2 x 0,35 bč CYH).

5. 2× elektrický dverný zámok s pripojením na 12 V (pre iné napätie si zdroj zabezpečí zákazník).

6. platobný terminál. Zákazník ho odovzdá firme AZP Brno, ktorá vykoná inštaláciu.

7. pripojenie k internetu podľa miestnych podmienok (vedené ohybnou chráničkou s napájaním alebo samostatne):
   a. **káblový internet** – štandard
      Zákazník zabezpečí pripojenie UTP káblom, koncovka RJ45. (min. Ø 30 chráničky)

Alternatívne pripojenie:

   b. LTE
      Dátový router s externou anténou dodá AZP Brno.
      Zákazník zabezpečí dátovú SIM kartu s deaktivovaným PIN kódom.
      Veľkosť SIM karty – štandardná SIM alebo menšia + adaptér.
      Pripravené vyvedenie kábla externej antény – vodiaci povrázok v ohybnej chráničke.
      Anténa sa umiestni v dosahu 6 m kábla od zariadenia. Anténa je samolepiaca.

* pri nástennom vyhotovení automatov PAD (PAD 1.3; PAD 1.3 INV; PAD 2.3; PAD 2.3 INV) možno externú anténu nahradiť vstavaným typom (klobúčik priamo na zariadení). Nie je potrebná príprava vyvedenia kábla.

Schéma

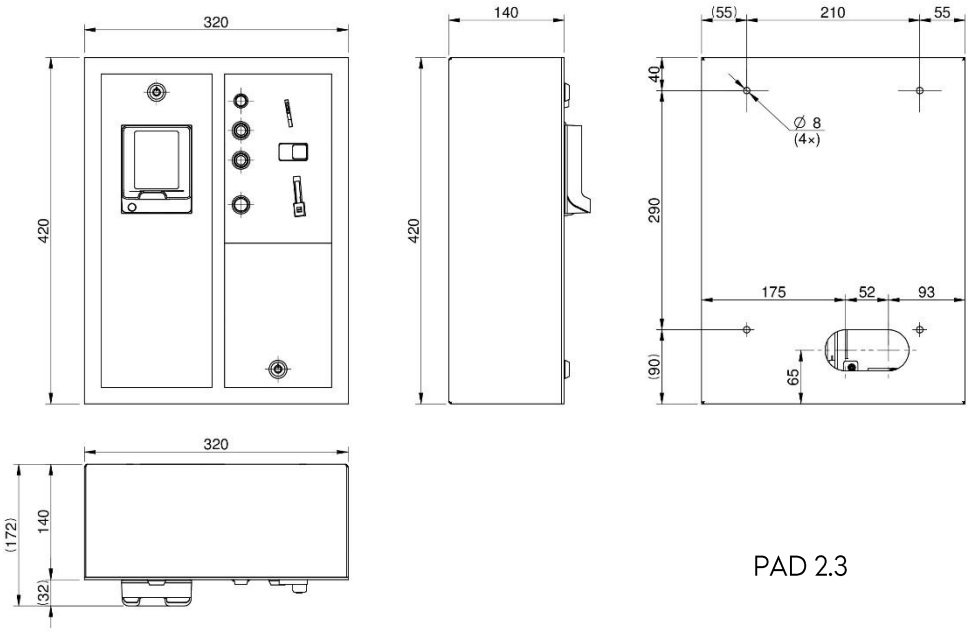

PAD 2.3

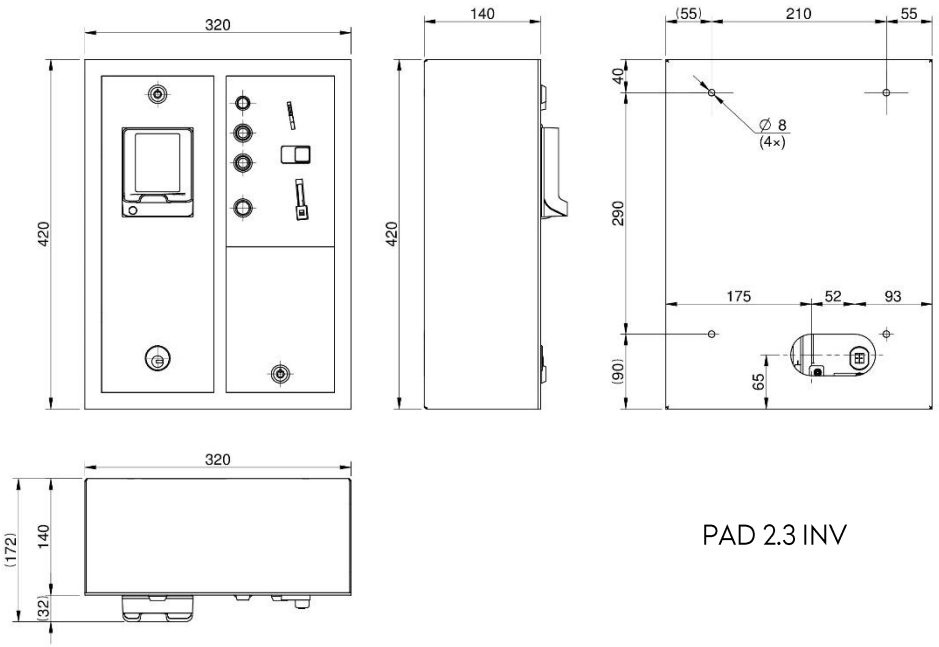

PAD 2.3 INV

Údržba

Na ošetrovanie výrobkov z nerezu odporúčame prípravok Würth – konzervácia (obj. č. 0893 121 K), čistenie (obj. č. 893 121 1). Nepoužívať mechanické čistenie. Nečistiť agresívnymi prostriedkami, tekutým pieskom ani riedidlom. Platobný terminál čistiť podľa príručky dodávateľa.

AZP Brno s.r.o.
U Sýpky 555, CZ-664 61 Rajhradice
tel +420 545 428 911
mob +420 602 570 068
IČ 46973150 | DIČ CZ46973150
KOS v Brně – oddíl C, vložka 7425
e-mail azp@azp.cz
www.azp.cz